braintronics®

Body&Mind syncSystem

CASADA HEALTHCARE

timetorelax

BEWAHREN SIE DIESE ANLEITUNG AUF!
Nur zur Verwendung im Haushalt

KEEP THIS INSTRUCTION!
For household use only

TITAN

INFORMACIÓN DE SEGURIDAD IMPORTANTE

Lea todas las indicaciones antes de utilizar este aparato.

ATENCIÓN! Para reducir el riesgo de sufrir una descarga eléctrica: Desconecte de la toma corriente el enchufe de este aparato siempre inmediatamente después de cada uso y antes de limpiarlo.

ADVERTENCIA! Para reducir el riesgo de quemaduras, incendio, descarga eléctrica o lesiones a personas:

1) Nunca deje el aparato sin supervisión mientras esté conectado a la red eléctrica. Desconecte el enchufe de la toma de corriente cuando no esté utilizando el aparato o antes de colocar o retirar piezas.
2) Supervise con especial cuidado cuando utilice este aparato con o cerca de niños, personas inválidas o discapacitadas.
3) Utilice este aparato exclusivamente para el uso previsto descrito en este manual. No utilice dispositivos complementarios que no estén recomendados por el fabricante.
4) Nunca ponga este aparato en funcionamiento si detecta algún defecto en el cable o el enchufe, si no funciona correctamente, si se ha caído o está dañado o si el aparato está en contacto con agua. Envíe el aparato a un centro de servicio para que lo revisen y reparen.
5) Mantenga el cable alejado de superficies calientes.
6) Nunca ponga en funcionamiento el aparato si las ranuras de ventilación están bloqueadas. Mantenga las ranuras de ventilación libres de pelusas, pelos y similares.
7) No permita que caigan o entren objetos en las ranuras.
8) No utilice el aparato al aire libre.
9) No utilizar en lugares donde se utilicen productos de aerosol (espray) o donde se administre oxígeno.
10) Para apagarlo, coloque todos los interruptores en la posición OFF y desconecte el enchufe de la toma de corriente.

Felicidades!

Con la compra de este sillón de masaje usted demuestra su preocupación por su salud.

Para que pueda beneficiarse de las ventajas de esta silla durante mucho tiempo, le pedimos que lea con detenimiento sus instrucciones de seguridad.

Confiamos en que disfrute muchísimo de su TITAN.

Índice

Advertencias de seguridad 90
Panel de control 92
Descripción y función 93
Nombre y función de los botones 94
Comandos de voz 95
Antes de usar 96
Mover o ajustar el sillón de masaje 101
Conectar la corriente 102
Puesta en funcionamiento 102
Alargar el reposapiés 103
Pantalla 103
Cuidado y mantenimiento 106
Solución de problemas 107
Datos técnicos 107
Particularidades 108
Declaración de conformidad UE 113
Disposiciones de garantía 113

Advertencias de seguridad

Por favor, lea atentamente estas ADVERTENCIAS DE SEGURIDAD antes de utilizar el producto para garantizar un funcionamiento adecuado del sillón de masaje.

- Las precauciones y advertencias que se enumeran a continuación ayudarán a garantizar el funcionamiento adecuado de este sillón de masaje.
- Los peligros provocados por un uso incorrecto están clasificados en las categorías ADVERTENCIA y CUIDADO. Lea todas las ADVERTENCIAS y CUIDADOS y siga todas las indicaciones de este manual.

ADVERTENCIA	Un uso inadecuado puede provocar lesiones en el usuario.
CUIDADO	Un uso inadecuado puede provocar lesiones en el usuario o daños en el aparato.

	Prohibido		NO DESMONTAR

No adecuado para las personas que se enumeran a continuación.

Recomendamos que las personas con cualquiera de las siguientes condiciones de salud consulten a su médico antes de usar el aparato:

ADVERTENCIA	• Personas con marcapasos o dispositivos electrónicos implantados en sus cuerpos; personas que se estén sometiendo a algún tratamiento, especialmente si no se encuentran bien. • Personas que sufren de tumores malignos, afecciones graves, enfermedades cardíacas o hipertensión grave. • Personas que no deban dejarse sin supervisión: mujeres embarazadas o en periodo de menstruación. • Personas con osteoporosis, deformidades articulares, trastornos funcionales o fracturas recientes; personas con enfermedades cutáneas graves o lesiones en la piel. • Personas con fiebre alta. • El sillón de masaje dispone de zonas que se pueden calentar. Las personas sensibles al calor deben tener especial cuidado al utilizar el aparato. • Deben tener especial cuidado al utilizar el aparato. (Se requiere supervisión.) • Este aparato no está destinado a ser utilizado por personas (incluidos los niños) con discapacidades físicas, sensoriales o mentales reducidas, o que carezcan de experiencia y conocimientos, a menos que una persona responsable de su seguridad les supervise o instruya en el uso del aparato. • Este sillón de masaje SOLO puede ser usado por niños mayores de 8 años con una persona responsable de su seguridad y que entienda los peligros que conlleva.

Medidas de precaución con el mando a distancia

CUIDADO	• No utilice el mando a distancia con las manos mojadas ni tire del cable con brusquedad. • Para evitar averías, no permita que caiga agua ni ningún otro líquido en el mando a distancia. • No coloque objetos pesados sobre el mando a distancia.

Advertencias de seguridad

Advertencias sobre los conectores y los cables de alimentación

CUIDADO	• El sillón de masaje solo se puede utilizar con la fuente de alimentación suministrada. • La corriente eléctrica solo puede conectarse con el voltaje de baja tensión de seguridad de acuerdo a lo indicado en el distintivo del aparato. • No tire del cable de alimentación para desconectar el aparato de la toma de corriente con las manos húmedas para evitar una descarga eléctrica. • No tire del cable de alimentación, sino que agarre el extremo delantero para desenchufarlo. • No aplaste el cable de alimentación con objetos pesados. • No dañe, sobredimensione, tire o retuerza el cable de alimentación. • Si el cable de alimentación resultase dañado, deberá ser sustituido por el fabricante o su agente de servicio o por una persona con una cualificación similar para evitar cualquier peligro.

Requisitos

ADVERTENCIA	• No utilice el aparato en espacios donde se superen los 40°C de temperatura. • No utilice el aparato en entornos húmedos o polvorientos. • Desconecte el enchufe de la toma eléctrica los días que haya tormenta o temporales. No utilice el aparato al aire libre. • Coloque el aparato sobre un suelo plano y nivelado. No lo coloque cerca de fuentes de calor ni de llamas abiertas.

Medidas adecuadas para un uso seguro

ADVERTENCIA	• Solo adecuado para personas que pesen menos de 120 kg. • No utilice ningún otro producto terapéutico mientras utiliza este producto. • Utilice este producto exclusivamente para el uso previsto y tal y como se describe en este manual. • Para evitar daños en el aparato, este producto solo puede ser utilizado por una persona y no por dos o más personas simultáneamente. • No utilice el producto justo después de comer; podría provocar malestar. • Quítese cualquier accesorio de los brazos y vacíese los bolsillos mientras esté utilizando el sillón de masaje. • Revise el acolchado bajo los cojines y otros lugares y, si detecta algún daño, no utilice el aparato y póngase en contacto con un profesional cualificado para su mantenimiento. • Si se produce alguna incomodidad inusual mientras utiliza este aparato, apáguelo inmediatamente y absténgase de utilizarlo. • Se recomienda utilizar el aparato durante 20 minutos. • Asegúrese de que no haya obstáculos detrás del sillón y que haya suficiente espacio libre alrededor antes de ajustar el respaldo o cambiar el ángulo de inclinación del reposapiés. • Asegúrese de que no se apliquen otras fuerzas de presión excesivas al respaldo o al reposapiés. • Mantenga a los niños, mascotas u otros obstáculos alejados del respaldo ajustable/el reposapiés extensible del aparato para evitar daños accidentales. • Cuando utilice el aparato, asegúrese de estar sentado en la posición correcta para evitar lesiones personales y daños materiales del aparato. • No tire ni empuje el sillón ni lo haga rodar sobre sus ruedas sobre suelos de madera o alfombras para evitar daños.

Advertencias de seguridad

Medidas adecuadas para un uso seguro

PROHIBIDO	• No utilice este aparato si tiene partes dañadas/expuestas o ha sufrido un fallo de corriente. • No se ponga de pie sobre el reposapiés ni coloque objetos pesados sobre el mismo. • No deje a los niños sin supervisión para asegurarse de que no juegan con el sillón de masaje. • No utilice el producto bajo la influencia del alcohol. • No meta las manos ni objetos extraños en las aberturas del aparato para evitar lesiones o daños en el mismo. • Si aparece humo o un olor inusual mientras utiliza el aparato, deje de usarlo inmediatamente.
NO DESMONTAR	• Por favor, no desmonte el aparato para evitar fallos en su funcionamiento. • No intente reparar ni desmontar el aparato sin autorización previa. • Póngase en contacto con un distribuidor autorizado o el agente de servicio.
DESCONECTAR EL ENCHUFE DE LA CORRIENTE	• Desconecte el cable del enchufe antes de realizar tareas de mantenimiento. • Para evitar descargas eléctricas y accidentes, nunca conecte ni desconecte el cable de alimentación con las manos mojadas. • Desconecte el enchufe de la toma de corriente después de cada uso. • Desconecte el enchufe de la toma de corriente si se produce una interrupción del suministro eléctrico.

Panel de control

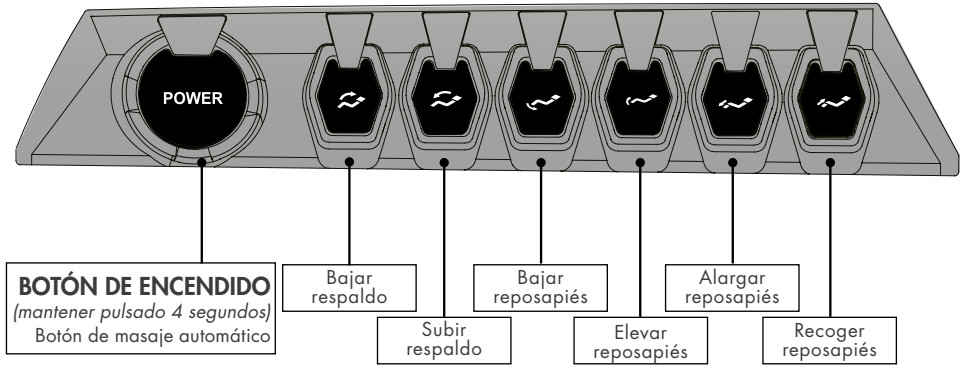

Descripción y función

Exterior

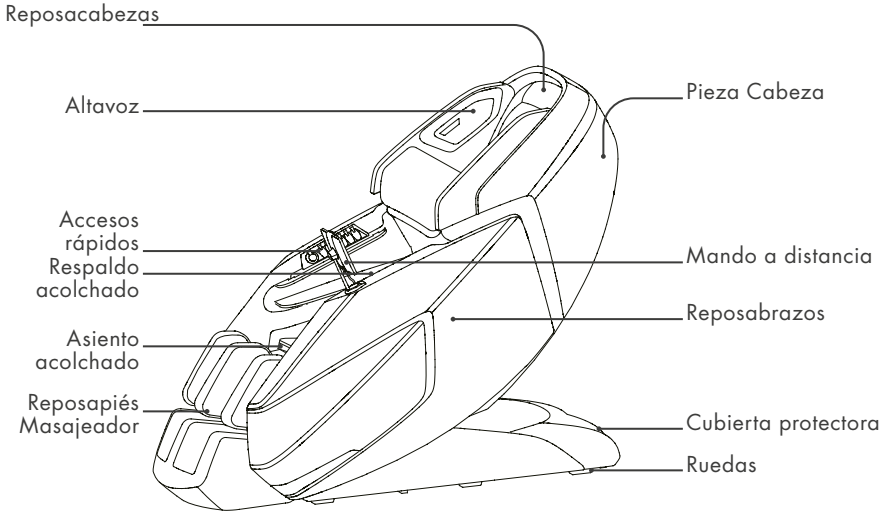

Interior

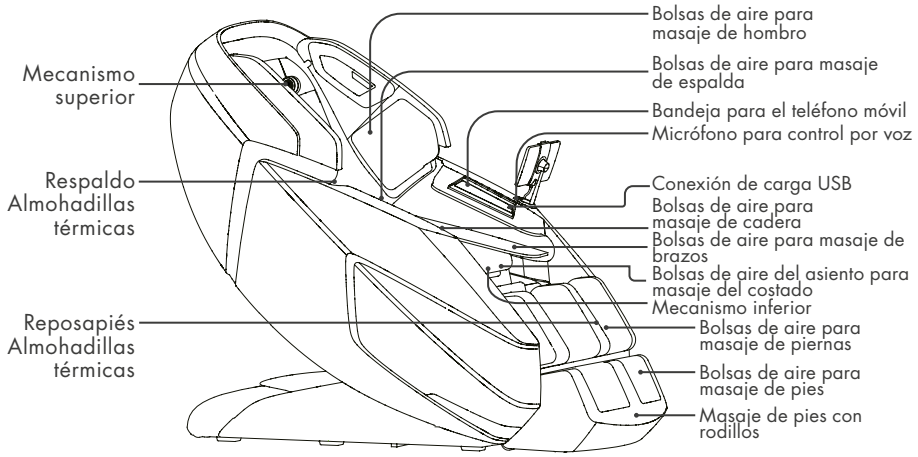

Nombre y función de los botones

Panel de control/Explicación de los botones

POWER	**Botón de encendido/Botón de masaje automático** Encienda y apague el sillón de masaje manteniendo pulsado (aprox. 4 segundos) este botón. Si lo pulsa brevemente, podrá cambiar entre los programas de masaje automático.
	Bajar el respaldo Mantenga pulsado este botón para reclinar el respaldo; suelte el botón para detener el descenso. Cuando el respaldo alcanza la posición de tres cuartos, se detiene y espera hasta que el mecanismo inferior haya alcanzado una distancia segura antes de continuar con el ajuste.
	Subir respaldo Mantenga pulsado el botón para colocar el respaldo en posición vertical; suelte el botón para detener el ascenso.
	Bajar reposapiés Mantenga pulsado el botón para bajar el reposapiés; suelte el botón para detener el descenso.
	Subir reposapiés Mantenga pulsado el botón para subir el reposapiés; suelte el botón para detener el ascenso.
	Alargar reposapiés Mantenga pulsado el botón para alargar el reposapiés; suelte el botón para detenerlo. Asegúrese de que haya suficiente espacio.
	Recoger reposapiés Mantenga pulsado el botón para bajar el reposapiés; suelte el botón para detener el descenso.

Comandos de voz

Los comandos de voz solo están disponibles en alemán e inglés. Encontrará más información al respecto en la página 11 (alemán) y en la página 39 (inglés).

El control de voz puede activarse tocando la ranura cuadrada con el micrófono del control de voz del reposabrazos izquierdo o diciendo «Hola, mi masajista», «Por favor, de la orden» sonará tan pronto como se active el control de voz (el sillón de masaje debe estar encendido).

Función	Ilustración	Inglés	Alemán	Otras lenguas
Desactivar control de voz		Texto y voz en inglés	Idioma y voz en alemán	Por defecto, idioma inglés
Mandos de voz		Idioma y voz en inglés	Idioma y voz en alemán	Por defecto en idioma inglés.
Cuando el volumen se disminuye o se silencia por completo		Cuando el volumen se apague o se silencie, la silla no hablará pero continuará siguiendo las instrucciones de voz que le dé en inglés.	Cuando el volumen se apague o se silencie, la silla no hablará pero continuará siguiendo las instrucciones de voz que le dé en alemán.	ON Si elige otras lenguas, la silla no le hablará. Pero podrá obedecer sus órdenes si se las dá en inglés.
Nota	El inglés está establecido por defecto como idioma. La botonadura y el control de voz también.			

Antes de usar

Disposición y posicionamiento para la instalación

Espacio libre para el sillón de masaje:
- Asegúrese de que haya suficiente espacio libre para la instalación: Se necesita un espacio libre de 10 cm para que el respaldo se incline; se necesita un espacio libre de 60 cm para que el reposapiés se extienda y la silla se deslice hacia adelante.
- Manténgase a una distancia de 1 metro del televisor, la radio u otro equipo de audio/video para evitar interferencias en la señal.

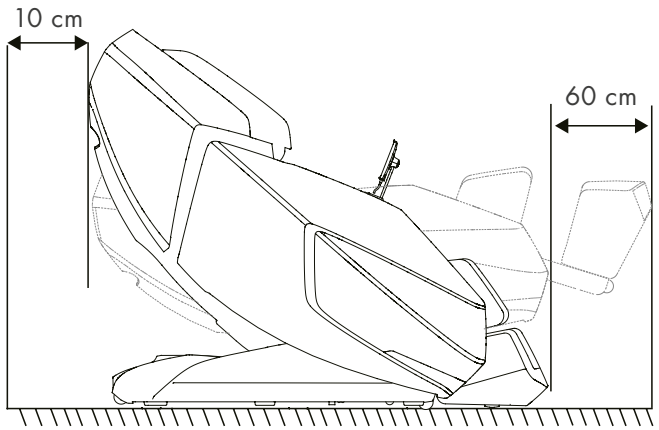

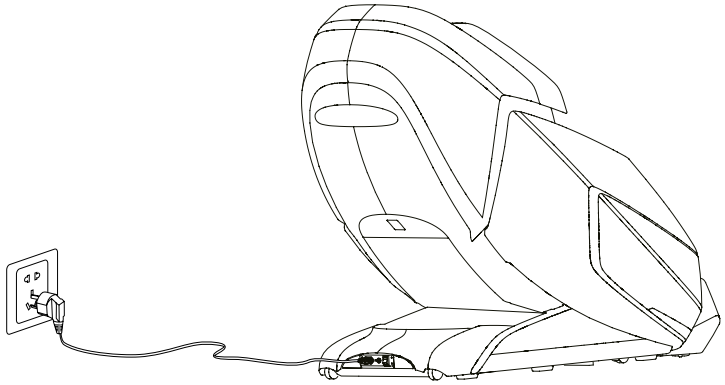

CUIDADO	• La distancia entre la toma de corriente y el interruptor principal no debe exceder de 1,5 metros para evitar dañar el cable de alimentación cuando el sillón de masaje se desliza hacia adelante. • Asegúrese de colocar el cable de alimentación recto durante el uso para evitar que se enrede o se dañe. • Al deslizar el sillón de masaje hacia adelante o hacia atrás, asegúrese de que no haya niños, mascotas u otros obstáculos cerca para evitar accidentes.

Antes de usar

Protección del suelo
Recomendamos colocar una alfombra o un tapete suave debajo, para proteger el suelo y amortiguar el ruido del sillón.

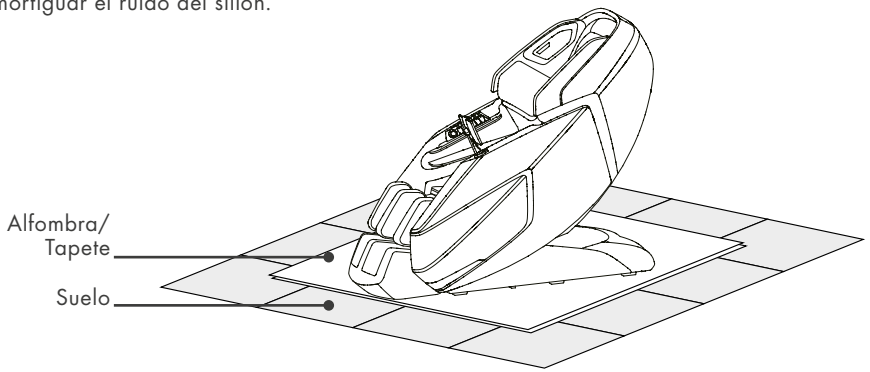

Entorno

	Evite el uso del sillón de masaje en ambientes con humedad elevada, como cerca de piscinas o baños, para evitar accidentes por descargas eléctricas.
	Para evitar el riesgo de incendio o daños en el sillón de masaje, por favor, manténgalo alejado de superficies calientes.

Toma de tierra

	Este producto tiene que ser conectado a tierra. Conecte el enchufe en una toma de corriente de 3 polos adecuada con toma de tierra que esté debidamente instalada y conectada a tierra de conformidad con la normativa y los reglamentos locales vigentes para reducir el riesgo de descargas eléctricas.

Instalación
Paso 1: Sacar todas las piezas del sillón de masaje de la caja
- Desembalar los cartones: Retire todos los acolchados y accesorios de las cajas. Antes de comenzar la instalación, por favor, asegúrese de que se han entregado todos los componentes (compruebe cuidadosamente la lista de embalaje).

Paso 2: Montaje de los reposabrazos
- Conecte los tubos de aire (numerados) a las válvulas de aire (también numeradas) correspondientes de los reposabrazos y enchufe los conectores (los conectores están identificados con colores). Repita este paso con el otro reposabrazos.

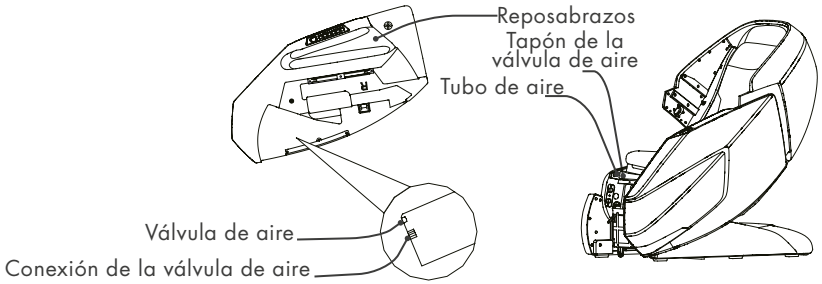

Paso 3: Montaje de los reposabrazos
Levante el reposabrazos y enganche la varilla 2 en la ranura del soporte: Empuje lentamente el reposabrazos en el varillaje del sillón hasta que la varilla 2 quede completamente encajada en la varilla 4. Inserte la varilla 1 en la varilla 3 y fije el reposabrazos con los tornillos (el mismo método de instalación con el otro lado).

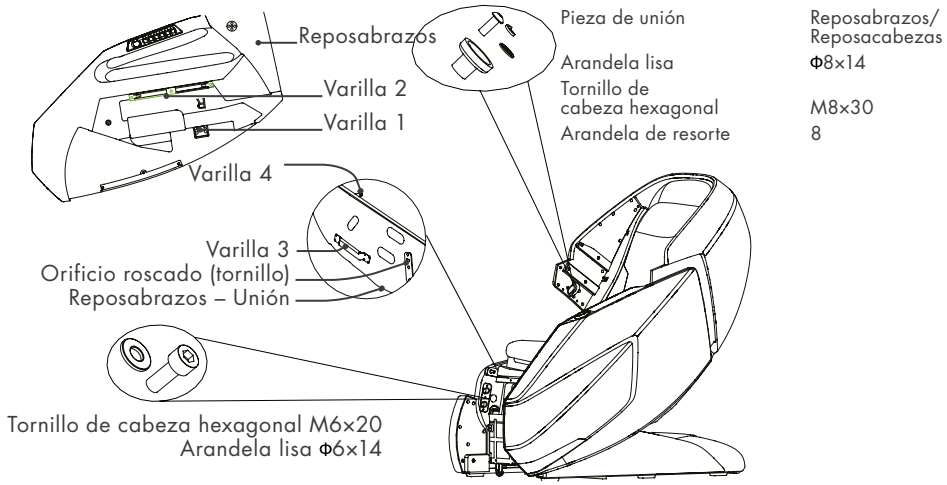

Paso 4: Instalación de la pieza de los hombros
- Enchufe los conectores de la caja del altavoz a los conectores correspondientes del armazón del reposacabezas, instale la pieza del hombro en el reposacabezas y fije la boquilla de aire. Inserte el casquillo del soporte del reposapiernas en el soporte del reposapiés, fíjelo al eje de rotación del reposapiernas, luego coloque un clip de bloqueo DK en el extremo del perno del soporte del reposapiernas para mantener el reposapiernas en su lugar. Finalmente cierre la cremallera del reposapiés y del sillón principal a los conectores de aire (el mismo método de instalación con el otro lado).
- A continuación, utilice 2 tornillos M4×16 y 5 tornillos M5×20 para fijarlo.

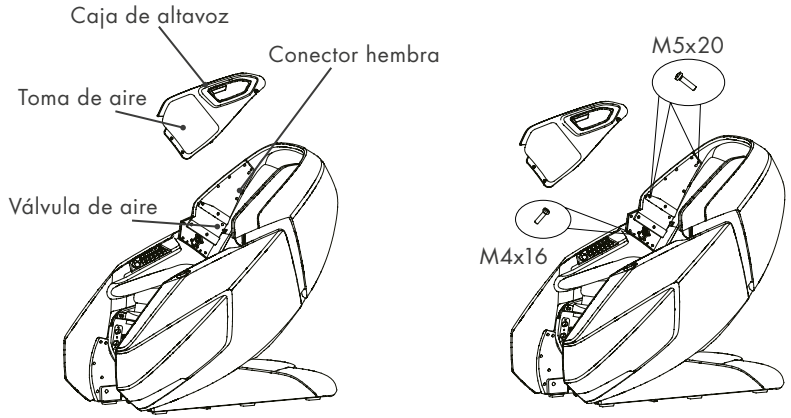

Paso 5: Colocar el reposapiés
Levante el reposapiés, inserte el tubo de aire en la válvula de aire e introduzca el tapón de la válvula de aire en la conexión de la válvula de aire que se encuentra en la parte de delante del asiento. Asegúrese de que todo esté correctamente apretado.

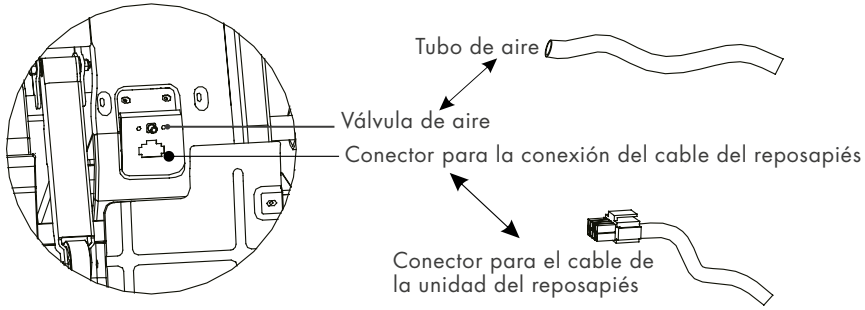

Inserte el casquillo del soporte del reposapiernas en el soporte del reposapiés, fíjelo al eje de rotación del reposapiernas, luego coloque un clip de bloqueo DK en el extremo del perno del soporte del reposapiernas para mantener el reposapiernas en su lugar. Finalmente cierre la cremallera del reposapiés y del sillón principal.

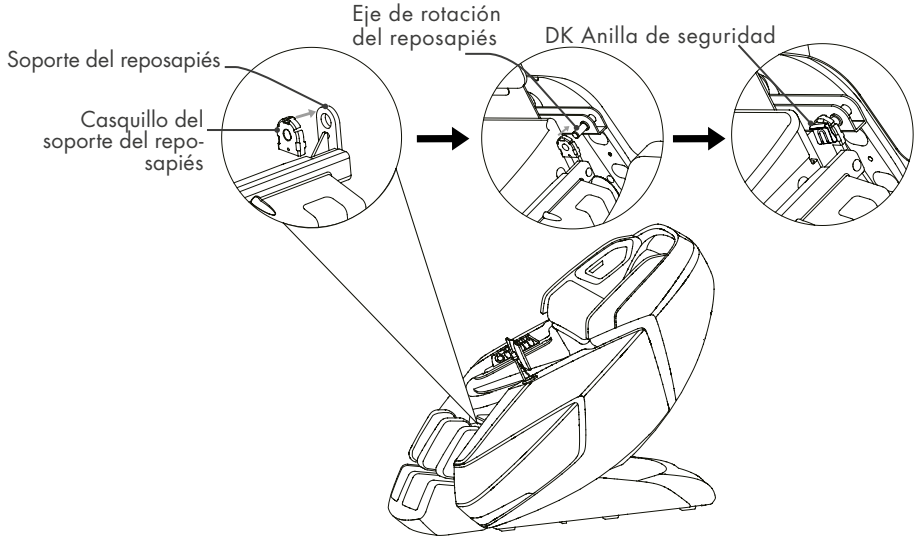

Antes de usar

Paso 6: Montar el soporte para el mando a distancia
Retire el tornillo de la base, introduzca el soporte del mando a distancia en la base y fíjelo con el tornillo M4. A continuación, coloque el embellecedor encima.

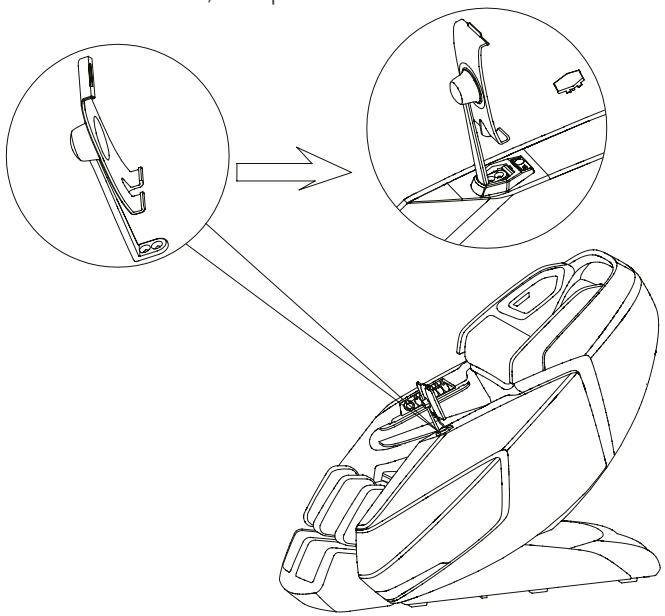

Paso 7: Instalar el soporte para el mando a distancia
Conecte el cable de control al conector del sillón de masaje (alinee las clavijas con el conector antes de conectarlo). Para asegurar el conector, apriete el tapón de rosca en el sentido de las agujas del reloj.

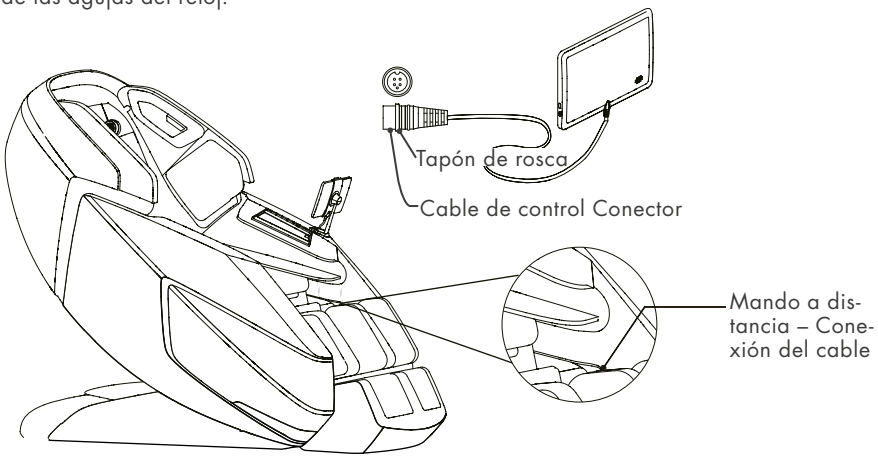

Antes de usar

Paso 8: Conexiones finales
- Conecte el cable de red a la clavija de alimentación del aparato.
- Conecte el sillón al suministro eléctrico, encienda el interruptor y utilice el mando a distancia para colocar el respaldo en posición totalmente vertical.

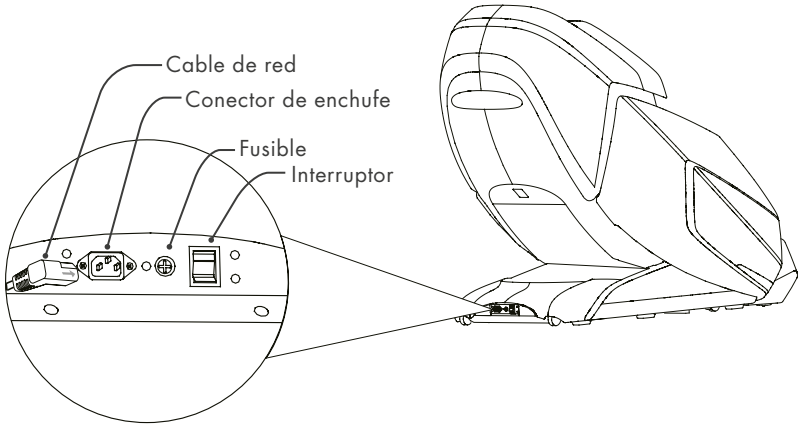

Mover o ajustar el sillón de masaje

- Coloque el respaldo en posición vertical.
- Apague el interruptor y desconecte el enchufe de la toma de corriente. Con dos personas, empuje el respaldo hacia abajo y levante el sillón por la parte delantera agarrando del soporte situado en la parte inferior delantera del reposabrazos y haga rodar el sillón sobre sus ruedas hasta el lugar deseado (véase el dibujo).
- Haga rodar el sillón sobre sus ruedas hasta el lugar deseado.

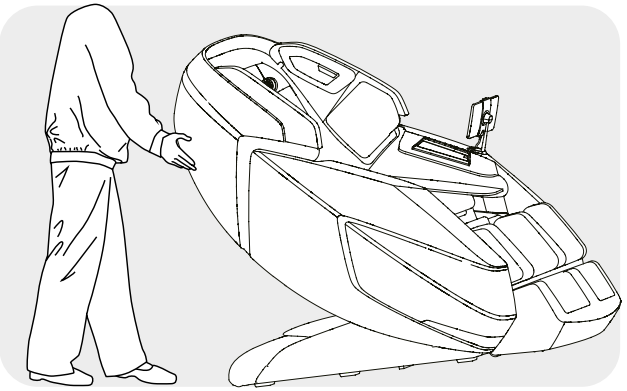

CUIDADO	• No mueva el sillón si está ocupado por alguien. • Para transportarlo, no levante el sillón por el reposapiés o el reposabrazos, sino sostenga la estructura y estabilice el respaldo (ayúdese de 4 o más personas para transportar el sillón).

Conectar la corriente

- Enchufe este aparato a una toma de corriente con conexión a tierra.
- Accione el interruptor principal que se encuentra en la parte posterior del sillón de masaje.

CUIDADO	• Antes de encender el sillón de masaje, asegúrese de que el cable de alimentación no esté dañado. • Por favor, asegúrese de que el interruptor principal esté apagado antes de conectar el sillón de masaje a la red eléctrica.

Puesta en funcionamiento

- Utilice el control para reclinar el respaldo a la posición más baja posible, levante el reposapiés y extiéndalo a la posición más elevada. Asegúrese de que haya suficiente espacio libre antes de ponerlo en marcha.
- Vuelva a colocar el respaldo y el reposapiés a su posición inicial después de ponerlo en marcha por primera vez. Para escoger un programa de masaje, por favor, lea las instrucciones del panel de control y las instrucciones del mando a distancia.

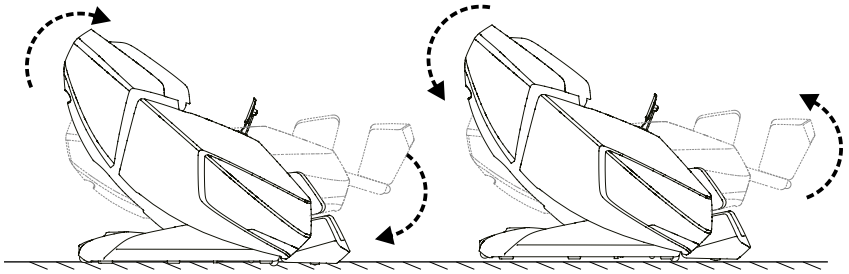

Antes de sentarse en el sillón

- Asegúrese de que el reposapiés está correctamente montado antes de sentarse en el sillón de masaje. Compruebe que el sillón de masaje esté en su posición inicial antes de sentarse en él.
- Si alguna de las partes del sillón no se encuentra en su posición inicial, apague el sillón para que este pueda volver a su posición inicial.

CUIDADO	• No se siente si el reposapiés está levantado. • No sobrecargue el reposapiés para evitar posibles daños.

Alargar el reposapiés

Mantenga pulsados los botones o para alargar (asegúrese de que haya suficiente espacio) o retraer el reposapiés hasta la posición necesaria y así conseguir la mejor experiencia durante el masaje. Suelte el botón para fijar la posición.

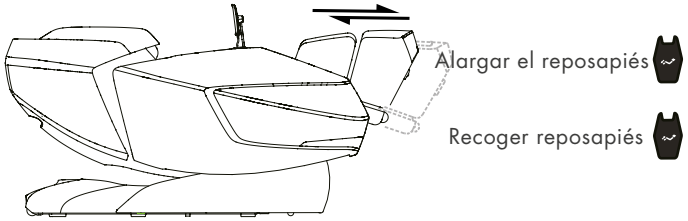

En la parte inferior del reposapiés hay un sensor que adapta la longitud del reposapiés automáticamente cuando se enciende el sillón.

ADVERTENCIA	• Por favor, asegúrese de que el sillón de masaje no se utilice para jugar y evite que se haga un uso incorrecto del mismo. • Asegúrese de que no haya obstáculos al levantar o reclinar el respaldo y el reposapiés. • No introduzca los pies, dedos u otros objetos en el espacio entre el asiento y el respaldo/reposapiés mientras se esté reclinando, levantando o moviendo el sillón. • Compruebe que el sillón de masaje esté en su posición inicial antes de levantarse de él.

Después del uso

- Coloque el mando a distancia en el soporte.
- Apague el interruptor y desconecte el enchufe de la toma de corriente mientras no utilice el sillón para evitar que los niños enciendan el sillón de masaje por accidente.
- Si no va a utilizar el sillón de masaje durante un periodo prolongado de tiempo, le recomendamos que cubra el sillón, enrolle el cable y coloque el aparato en un entorno protegido del polvo y la humedad.

Pantalla

Pantalla

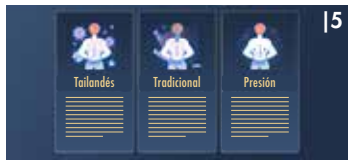

Seleccione uno de los programas de masaje mostrados ***(pantalla de inicio 1 (1))*** o desplace la pantalla táctil hacia la izquierda para visualizar la ***pantalla de inicio 2 (2)***.

Antes de cada masaje programado/automático se realiza un ***análisis corporal (3)*** y a continuación aparece automáticamente la ***pantalla del programa de masaje (4)***. Una vez finalizado el masaje, el sillón vuelve a su posición.

En el punto ***«Automático» (5)*** se encuentran 12 programas de masaje de bienestar automático preestablecidos entre los que puede elegir: Estiramiento, Relajación, Respiración, Chef, Lady, Senior, Cuello y Hombros, Cintura y Glúteos, Espalda y Columna Vertebral, Tailandés, Tradicional y Presión.

En el punto ***«Manual» (6)*** puede configurar el masaje según sus preferencias personales. Para ello, debe elegir en primer lugar la técnica de masaje deseada. Desplace hacia la izquierda para volver de la ***pantalla del programa de masaje (4)*** a la ***pantalla de inicio 2 (2)***. Así podrá concretar otras características particulares del masaje desde la opción ***«Manual» (6)***.

Técnicas:	Amasamiento, sincronización, Tapping, Shiatsu y Shiatsu 3D. Pulse el símbolo correspondiente para comenzar.
Zona:	Completo, parcial, punto concreto. Si ha seleccionado un masaje en un punto concreto, aparece en la pantalla el símbolo del punto establecido. Pulse y mantenga pulsado el símbolo para establecer el foco deseado para el masaje.
Anchura:	Ancho, medio y estrecho. No es posible configurar la anchura si ha elegido las técnicas de amasamiento o sincronización.
Potencia 3D:	5 niveles (0/Off – 5) y apagado (para apagar la potencia 3D). La potencia 3D no es ajustable si ha elegido la técnica Shiatsu 3D.
Velocidad:	6 niveles. La velocidad no es ajustable si ha elegido la técnica Shiatsu o Shiatsu 3D.

En el punto ***«Opciones» (7)*** encontrará airbags, rodillos de pies, calor de espalda y calor de piernas, diferentes opciones que puede configurar durante la sesión de masaje.

Airbags:	Completo, hombros, espalda, caderas y piernas. Pulse el símbolo correspondiente para comenzar.

Pantalla

Potencia de aire:	5 niveles y apagado (para apagar la potencia de aire).
Rulo de pies:	3 niveles y apagado (para apagar los rodillos de pies). Está opción no es ajustable si ha elegido la opción airbags «completo» o «piernas».
Calefacción de espalda:	3 niveles y apagado (para apagar la calefacción de espalda).
Calefacción de piernas:	3 niveles y apagado (para apagar la calefacción de piernas).

En el punto ***«Ajustar» (8)*** puede configurar «Zero Gravity», el tiempo de masaje y el respaldo. La zona de reposapiés se puede colocar a través de la configuración hacia arriba/abajo, extendida o guardada.

Ingravidez:	Zero 1, Zero 2 y apagado (para apagar «Zero Gravity»).
Tiempo de masaje:	10 min., 20 min. y 30 min.
Espalda:	Pulse y mantenga pulsado el símbolo para reclinar/inclinar el respaldo del sillón de masaje.
Piernas:	Pulse y mantenga pulsado el símbolo para levantar/bajar el reposapiés del sillón de masaje.
Rodillas:	Pulse y mantenga pulsado el símbolo para levantar/bajar la parte superior de la zona de apoyo de las piernas.
Pies:	Pulse y mantenga pulsado el símbolo para extender/retraer el reposapiés.

En el punto ***«Ajustes» (9)*** podrá acceder a la iluminación de la pantalla, idioma, Bluetooth, carga, tonos e información de los controladores de la pantalla táctil. Pulse el símbolo correspondiente para obtener información detallada.

Una vez finalizado el masaje, el sillón de masaje vuelve a su posición y se muestra la ***pantalla de restablecer (10)***.

Cuidado y mantenimiento

Instrucciones de mantenimiento
- Para tratar las manchas en la parte trasera, los reposabrazos, los reposapiés, las piezas de plástico o las manchas en los tubos de aire: Limpie con una espuma de limpieza suave y luego retire el resto con un paño seco.
- Para tratar las manchas en el mando a distancia o la caja de conexiones: Trate con un paño seco.
- Para tratar las manchas de la tapicería o los cojines: Utilice exclusivamente un limpiador de tapicería a base de agua, limpie con un paño húmedo y deje que se seque al aire.
- Para limpiar las fundas de la unidad de los pies/las piernas, retírelas del sillón, límpielas a mano con un detergente suave y déjelas secar.

ADVERTENCIA	• No permita que los niños jueguen con el aparato. Las tareas de limpieza y mantenimiento no deben ser realizadas por niños sin supervisión. • Desconecte el cable del enchufe antes de realizar tareas de limpieza y mantenimiento. • Para evitar descargas eléctricas y lesiones, no toque el cable de alimentación con las manos mojadas. • Asegúrese de que no entre ningún producto de limpieza en la caja de conexiones mientras limpia el sillón. • No utilice benceno, diluyentes u otros disolventes en el aparato, ya que esto puede provocar la decoloración o daños en el mismo. • No planche la tapicería.

Almacenamiento
Si no va a utilizar el aparato durante un periodo prolongado de tiempo, cúbralo con una tela limpia para evitar que se acumule el polvo.

CUIDADO	• No exponga el aparato a la luz solar directa durante mucho tiempo. Esto puede dañar el aparato o decolorarlo.

Recomendaciones durante el uso diario, por favor, compruebe la aparición de los siguientes problemas:
- Olor a quemado
- La corriente parpadea cuando se toca el cable de alimentación
- El cable de alimentación está caliente
- Otras situaciones anormales

CUIDADO	• Si se produce alguno de los problemas descritos anteriormente, deje de utilizar el aparato para evitar mayores daños o lesiones. • Apague el interruptor y desconecte el enchufe de la toma de corriente. Póngase en contacto con el servicio de reparación de su distribuidor local o proveedor. • El resto de tareas de mantenimiento, excepto el cuidado y mantenimiento mencionados anteriormente, debe ser realizado por un distribuidor o centro de servicio autorizado.

ADVERTENCIA	Desconecte el cable del enchufe antes de realizar tareas de limpieza y mantenimiento. Para evitar descargas eléctricas o lesiones, no toque el cable de alimentación con las manos húmedas. No intente desmontar o reparar el aparato usted mismo, sino que delegue la reparación de su sillón de masaje a un centro de servicio autorizado.

Solución de problemas

N.º	Problema	Posible causa	Posible solución
1	Se oyen ruidos durante el uso.	El ruido puede provenir del motor de la bomba de aire u otras piezas mecánicas que rozan la cubierta de tela.	No se requiere ninguna acción.
2	El aparato no se enciende.	El cable de alimentación no está enchufado a la toma de corriente.	Enchufe el cable correctamente a la toma de corriente.
		El interruptor está apagado.	Encienda el interruptor.
		El fusible se ha fundido.	Reemplace el fusible exclusivamente por un fusible del mismo tipo y clasificación.
3	No se escucha música del altavoz.	El volumen está ajustado al nivel más bajo.	Ajuste el volumen deseado.
		El Bluetooth está desactivado.	Active el Bluetooth.
		El Bluetooth está conectado a otro dispositivo.	Vuelva a conectar el Bluetooth.
4	El respaldo o el reposapiés no se pueden levantar o reclinar.	Se está aplicando una presión excesiva al respaldo o al reposapiés.	Reduzca la presión e inténtelo de nuevo.

Si el problema persiste, por favor, póngase en contacto con el distribuidor para su reparación.

Importante: No intente reparar este producto usted mismo. Nuestra empresa no se hace responsable de ninguna lesión o daño causado por un mantenimiento no autorizado.

Datos técnicos

Nombre: Sillón de masaje
Modelo: TITAN
Tensión nominal: 220-240V~
V~ Frecuencia nominal: 50-60Hz
Potencia nominal: 180W
Certificados:

Clase de protección para los aparatos electrodomésticos: Clase I

Particularidades

BRAINTRONICS®
La tecnología braintronics® sincroniza sus ondas cerebrales mediante estimulación acústica. Combinado con un programa de masaje especialmente desarrollado, su cuerpo se relajará. Da igual si quiere relajarse, soñar, o estudiar – todo es posible.

ROLLING
Es una combinación agradable entre descarga y relajación de los músculos. Esta técnica se utiliza a menudo como finalización del masaje para la relajación de los músculos y recuperación.

KNEADING
Este masaje simula movimientos de los dedos pulgar e índice de ambas manos para masajear los músculos. Esta técnica de masaje se utiliza especialmente para aliviar tensión.

PRESIÓN
El inflado y desinflado de las bolsas de aire provoca un movimiento de bombeo que crea reflejos musculares naturales. Esto es especialmente agradable en la zona de la pantorrilla y el pie.

CALOR CON CARBONO
Mediante el calor por infrarrojos con carbono, los vasos sanguíneos se dilatan, la circulación aumenta y el tono muscular se reduce. Además, tiene un efecto realmente beneficioso sobre las neuronas, que son las responsables de transportar los mensajes de dolor hasta el cerebro.

AMASAMIENTO Y PERCUSIONES (DUAL ACTION)
Las técnicas de AMASAMIENTO y PERCUSIONES se combinan para aliviar tensiones y estimular la circulación al mismo tiempo.

TAPPING
Este masaje se caracteriza por movimientos cortos que se llevan a cabo con el borde de la mano, la palma de la mano o el puño. Estos mejoran la circulación y reducen la tensión de los músculos. Si el masaje se realiza a nivel de los pulmones, se aliviará la acumulación de mucosidad en ellos.

RODILLO PARA PIES
El masaje en los pies aviva y estimula las terminaciones nerviosas y, con ello, ciertos órganos del cuerpo. Además, relaja los músculos.

VOLUMEN
Volumen de sonido regulable.

Particularidades

EN FORMA DE L
Sentir un masaje profundo por todo el cuerpo, desde el cuello hasta el glúteo.

EN FORMA DE S
El mecanismo „en forma de S" se ha constituido de acuerdo con la anatomía natural de la columna. Con ello, los cabezales de masaje, de una manera particularmente cercana al cuerpo, masajean todos los músculos de la espalda recorriendo desde el cuello hasta el glúteo.

DIMENSIONES REDUCIDAS
Ahorro de espacio. El sillón de masaje se reclina moviéndose hacia adelante sobre su base, lo que permite dejar solo 5 cm de distancia con la pared u otro objeto. ¡Compacto y cómodo!.

SIN GRAVEDAD
Se coloca en la posición de un astronauta, sintiendo la sensación de ingravidez.

AUTOMÁTICO
Los programas automáticos especialmente desarrollados para todo el cuerpo ofrecen una amplia variedad de técnicas de masaje. Además, se puede activar la función calor si lo desea.

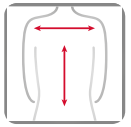

ÁREA DE LA ESPALDA
Un área de masaje que se puede modificar para ajustarla a la altura y espalda de cada usuario.

TRACCIÓN EN ARTROSIS
La tracción funciona con un estiramiento y presión suaves. Esto estimula los cartílagos de manera que se mejora el transporte de fluidos, los nutrientes se asimilan mejor y se alivian los síntomas de la artrosis.

POSICIÓN RECLINABLE
La opción de ajustar el respaldo y el reposapiés contribuye a conseguir una posición de bienestar.

AJUSTE DE HOMBROS
Los cabezales de masaje de la zona de los hombros se pueden desplazar hacia arriba o hacia abajo.

Particularidades

INTENSIDAD DEL AIRE
La intensidad del masaje de aire se puede ajustar.

ÁREAS DE AIRE
Masaje de airbag para todo el cuerpo. Diferentes áreas son controlables individualmente.

MASAJE DE ESTIRAMIENTO DE ESPALDA
Targeted stretch massages activate the body and have an invigorating effect on the whole body.

SHIATSU
El SHIATSU (presión con los dedos) es una forma de terapia corporal desarrollada en Japón. La técnica de masaje consiste en extensiones y rotaciones suaves y rítmicas con profundos efectos. El shiatsu tiene como objetivo estimular puntos concretos del cuerpo y movilizar la musculatura.

SUJECIÓN DE HOMBROS
Masaje localizado en zona de hombros y nuca, ideal para dolencias localizadas en estas regiones.

ESTIRAMIENTO DE CADERA
Los airbags de la zona inferior de la espalda proporcionan un agradable estiramiento de la cintura. Ideal en caso de tensión en la zona.

PUNTO
Los cabezales de masaje pueden amasar de forma puntual.

VELOCIDAD
La velocidad del masaje es ajustable.

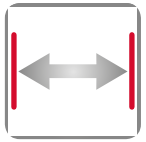

AMPLITUD
La distancia entre los cabezales de masaje se puede ajustar (reducido, medio, amplio).

Particularidades

MÚSICA
Con la función musical se relaja y disfruta aún más.

BLUETOOTH
Transferencia de datos sin cables.

PUNTOS DE ACUPRESIÓN
Se masajean puntos distintos de acupresión.

ZONAS REFLEJAS
El masaje de reflexología podal regenera la musculatura del pie y tiene un efecto en casi todo los órganos del cuerpo.

SENSACIÓN MANOS DE MASAJE
Los cabezales de masaje especialmente desarrollados simulan el movimiento de las manos del masajista. Con un ángulo de estiramiento máximo de 41 grados se pueden estirar hasta 6,5 cm y masajear eficazmente el cuello, las vértebras torácicas y lumbares como lo haría una mano.

CARGADOR USB
Mientras se relaja y se deja masajear, puede utilizar el puerto USB integrado para cargar su teléfono, por ejemplo.

ACCESO RÁPIDO
Con el mando de inicio rápido del reposabrazos, podrá controlar en todo momento las funciones más importantes con un solo mando.

ESCANEO CORPORAL CON DOBLE SENSOR
El sillón de masaje realiza un escaneo corporal para capturar las áreas principales de la nuca y la espalda con el fin de garantizar la presión óptima durante el masaje. La tecnología de escaneo reconoce la altura de sus hombros, que puede corregirse después del escaneo si es necesario.

Particularidades

MANDO A DISTANCIA CON PANTALLA TÁCTIL LCD PLANA
Puede seleccionar cómodamente el masaje deseado a través de la pantalla táctil y ajustar todos los ajustes adicionales. Utilice los botones para navegar por el menú y seleccionar entre Nuca/hombros, Zona lumbar, Automático, Manual, Avanzado o Masaje de aire. Si es necesario, el tiempo de masaje puede ajustarse en períodos de 5 minutos, desde 5 minutos hasta 30 minutos.

MASAJE 3D
Con esta nueva técnica el robot de masaje no solo se mueve hacia arriba y hacia abajo sino también hacia delante y hacia atrás.

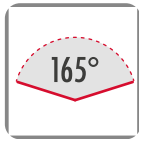

RECLINACIÓN DE 165°
Respaldo ajustable electricamente con un ángulo de hasta 165°.

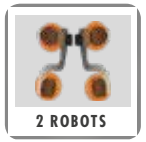

DOBLE ROBOT DE MASAJE
2 mecanismos de masaje que trabajan independientemente uno del otro.

CONTROL POR VOZ
Puede activar las funciones que desee con órdenes de voz.

CALOR DE GRAFENO EN LA ZONA DE LAS PIERNAS
Se enciende con la función de calor en la zona lumbar. Con la técnica del grafeno, la zona de las piernas se calienta en solo unos minutos.

Declaración de conformidad UE

Este aparato cumple las directivas europeas EMC 2014/30/EU, LVD 2014/35/EU y RohS regulations.

Disposiciones de garantía

El vendedor concede el periodo de garantía establecido legalmente para el producto indicado. Esta garantía es válida desde la fecha de compra. La fecha de compra se certificará con el justificante de compra correspondiente. El fabricante reparará o sustituirá gratuitamente los productos adquiridos dentro de Alemania en los que se hayan detectado fallos o desperfectos. No se incluyen las piezas de desgaste, por ejemplo superficies de tela. El cliente deberá enviar el aparato defectuoso dentro del periodo de garantía establecido adjuntando el tique de compra.

El cliente perderá su derecho de garantía siempre que se detecte un fallo en el producto que se haya producido, por ejemplo, por influencia externa o como consecuencia de reparaciones o modificaciones no realizadas por el fabricante ni por un proveedor autorizado. La garantía del vendedor se limita a la reparación o sustitución del producto. Por tanto, en el marco de esta garantía ni el fabricante ni el vendedor asumen ningún tipo de responsabilidad adicional y no se harán cargo de daños producidos por el incumplimiento de este manual de instrucciones y/o por una utilización inadecuada del producto.

En caso de que al revisar el producto el fabricante detecte que la garantía no cubre el fallo notificado o que el plazo de esta ha concluido, será el cliente quien deba cubrir los gastos de revisión y reparación. Información legal: Los contenidos no representan afirmaciones médicas. El diagnóstico y la terapia de enfermedades y demás alteraciones corporales requieren un tratamiento por parte de un/a médico/a, sanitario o terapeuta. Los datos son meramente informativos y en ningún caso pueden reemplazar un tratamiento médico. Los usuarios deben comprobar mediante una evaluación cuidadosa y, si es necesario, consultando con un especialista, si se recomienda la aplicación en cada caso concreto. Cualquier aplicación o terapia se realiza bajo responsabilidad del usuario. Nosotros no nos responsabilizamos de posibles afirmaciones o promesas de curación.

Casada International GmbH
Obermeiers Feld 3
33104 Paderborn, Alemania
info@casada.com
www.casada.com

Los textos y las fotografías de estas instrucciones son propiedad de CASADA International GmbH y no pueden ser reproducidos ni facilitados a terceros sin una autorización expresa.
Copyright © 2021 CASADA International GmbH.
Todos los derechos reservados.

< timetorelax

На сегодняшний день продукция CASADA доступна во всем мире. Постоянное совершенствование, характерный дизайн и нацеленность на улучшение качества жизни являются отличительными признаками продукции CASADA, ее надежности и высокого качества.

ВНИМАНИЕ!
Прочтите инструкцию по эксплуатации, соблюдайте ее указания! Данное изделие предназначено только для личного домашнего пользования и не может применяться в промышленных и медицинских учреждениях. Не является медицинским изделием и не может использоваться для лечения болезней.

Notes

Notes

CASADA
HEALTHCARE